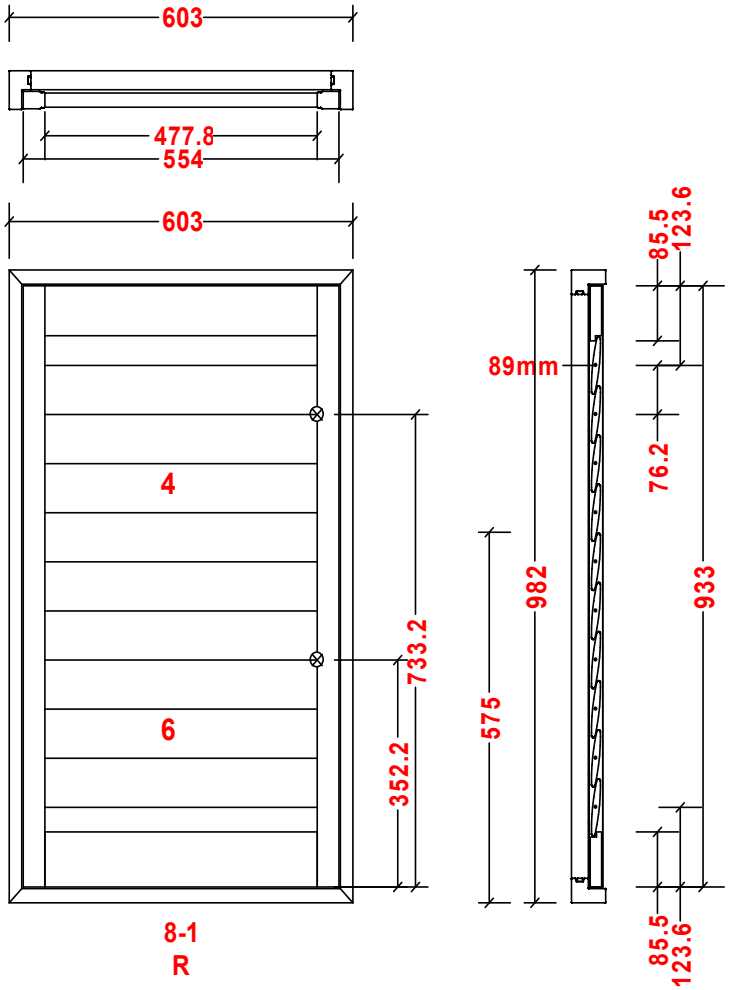

*******木制有限公司(备料单)

产品名称：	Shutter	客户单号：	HP-4311	
	123314311	窗扇类型：	Full Hight	
安装形式：	内装	材　　种：	桐	
颜　　色：	.	外形尺寸：	603x982	
打开方式：	R	竖柱类型：	桐木38.1	
叶　　片：	89mm	合页颜色：	.	
拉杆类型：	内置拉杆	生产套数：	1	
零件名称	数量	长	宽	厚	备注
L60SF	1	603	38	60	上
L60SF	1	603	38	60	下
L60SF	1	982	38	60	左
L60SF	1	982	38	60	右
38.1-正常	2	933	38.1	27	
上板	1	477.8	85.5	20	
下板	1	477.8	85.5	20	
叶片	10+1	476	89	12	
内置拉杆（分段）	1	260.35	14.27	17.4	
内置拉杆（分段）	1	412.75	14.27	17.4	