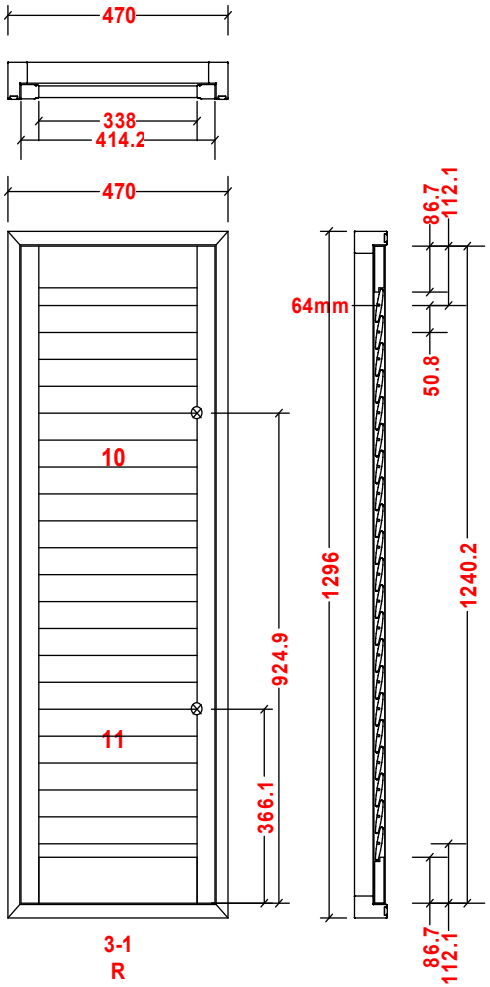

*******木制有限公司(备料单)

产品名称：	Shutter	客户单号：	123314293
	HP-4293	窗扇类型：	Full Hight
安装形式：	内装	材　　种：	桐
颜　　色：	.	外形尺寸：	470x1296
打开方式：	R	竖柱类型：	桐木38.1
叶　　片：	64mm	合页颜色：	.
拉杆类型：	内置拉杆	生产套数：	1

零件名称	数量	长	宽	厚	备注
F70	1	470	41.4	70	上
F70	1	470	41.4	70	下
F70	1	1296	41.4	70	左
F70	1	1296	41.4	70	右
38.1-正常	2	1240.2	38.1	27	
上板	1	338	86.7	20	
下板	1	338	86.7	20	
叶片	21	336.2	64	10	
内置拉杆（分段）	1	488.95	14.27	17.4	
内置拉杆（分段）	1	539.75	14.27	17.4	