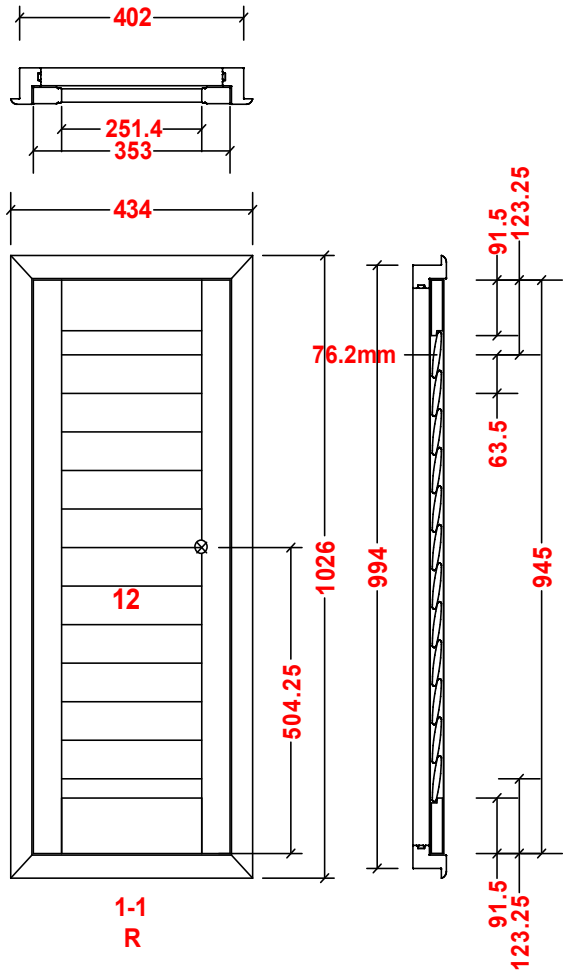

*******木制有限公司(备料单)

产品名称：	Shutter	客户单号：	123314285
	HP-4285	窗扇类型：	Full Hight
安装形式：	内装	材　　种：	桐
颜　　色：	.	外形尺寸：	402x994
打开方式：	R	竖柱类型：	桐木50.8
叶　　片：	76.2mm	合页颜色：	.
拉杆类型：	内置拉杆	生产套数：	1

零件名称	数量	长	宽	厚	备注
Z40SF	1	402	54	60	上
Z40SF	1	402	54	60	下
Z40SF	1	994	54	60	左
Z40SF	1	994	54	60	右
50.8-正常	2	945	50.8	27	
上板	1	251.4	91.5	20	
下板	1	251.4	91.5	20	
叶片	12+1	249.6	76.2	11.5	
内置拉杆	1	730.25	14.27	17.4	