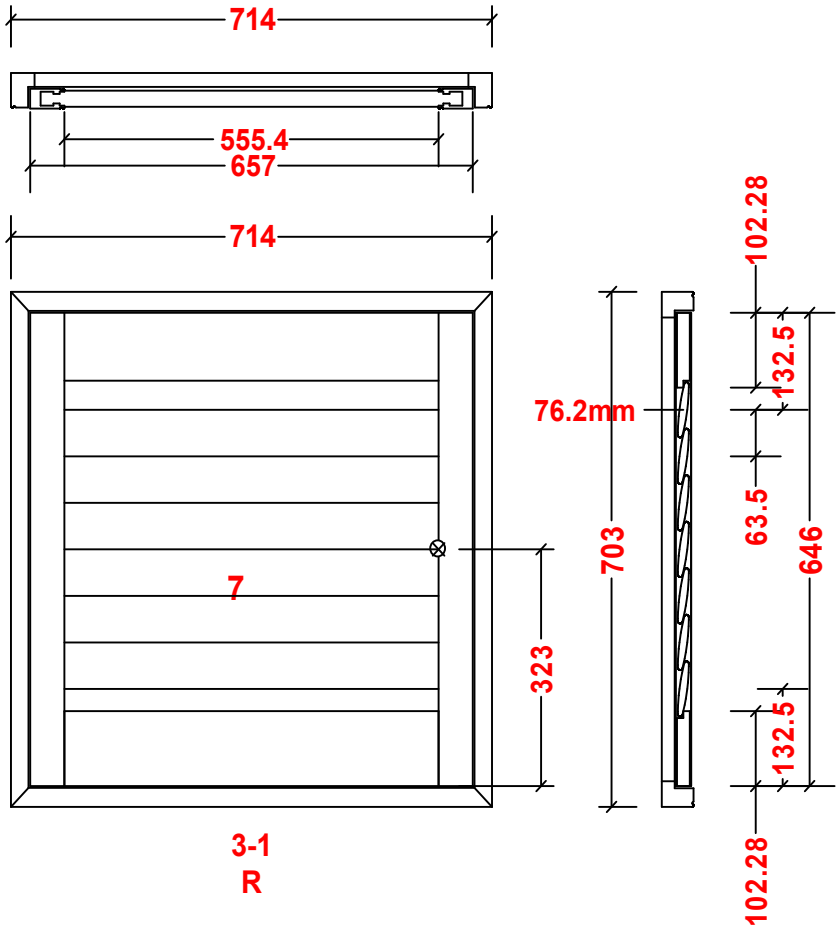

*******木制有限公司(备料单)					
产品名称：	Shutter		客户单号：		123314256
	HP-4256		窗扇类型：		Full Hight
安装形式：	内装		材　　种：		PVC
颜　　色：	.		外形尺寸：		714x703
打开方式：	R		竖柱类型：		PVC
叶　　片：	76.2mm		合页颜色：		.
拉杆类型：	内置拉杆		生产套数：		1
零件名称	数量	长	宽	厚	备注
PVC L50	1	714	34.93	47.15	上
PVC L50	1	714	34.93	47.15	下
PVC L50	1	703	34.93	47.15	左
PVC L50	1	703	34.93	47.15	右
PVC正常	2	646	50.8	27	
上板	1	555.4	102.28	19.05	
下板	1	555.4	102.28	19.05	
叶片	7	553.6	76.2	11.5	
内置拉杆	1	412.75	14.27	17.4	