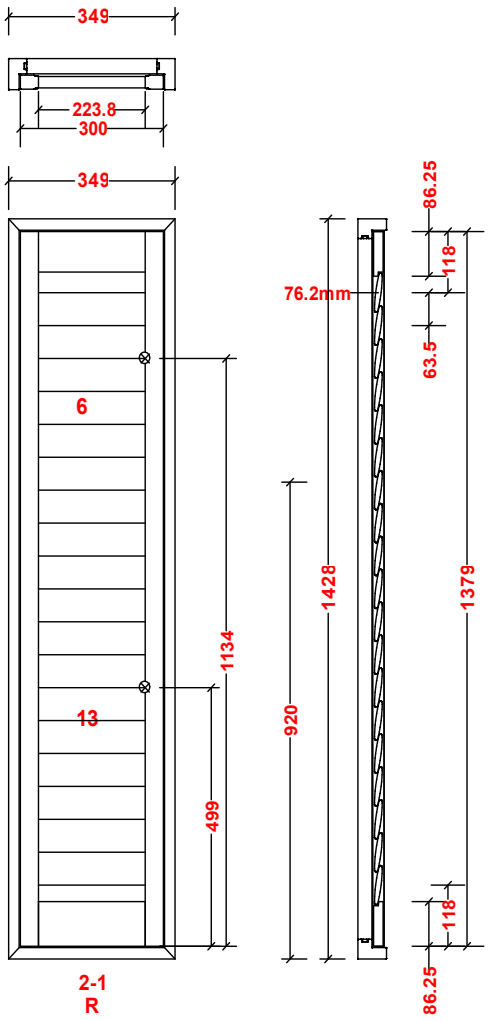

*******木制有限公司(备料单)

产品名称：	Shutter	客户单号：	123314170
	HP-4170	窗扇类型：	Full Hight
安装形式：	内装	材　　种：	桐
颜　　色：	WHITE	外形尺寸：	349x1428
打开方式：	R	竖柱类型：	桐木38.1
叶　　片：	76.2mm	合页颜色：	Golden
拉杆类型：	内置拉杆	生产套数：	1

零件名称	数量	长	宽	厚	备注
L60SF	1	349	38	60	上
L60SF	1	349	38	60	下
L60SF	1	1428	38	60	左
L60SF	1	1428	38	60	右
38.1-正常	2	1379	38.1	27	
上板	1	223.8	86.25	20	
下板	1	223.8	86.25	20	
叶片	19+1	222	76.2	11.5	
内置拉杆（分段）	1	349.25	14.27	17.4	
内置拉杆（分段）	1	793.75	14.27	17.4	